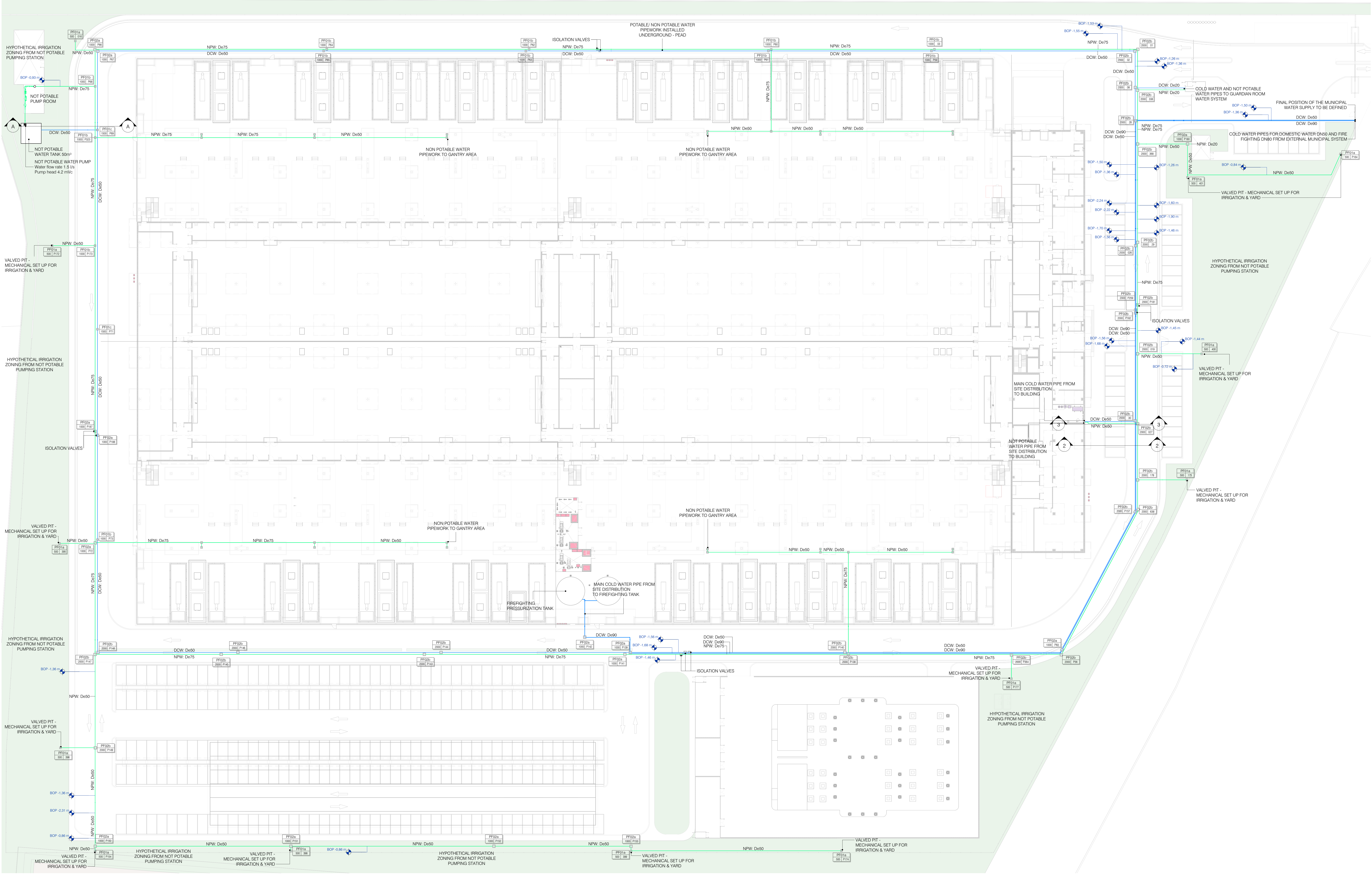
HYPOTHETICAL IRRIGATION ZONING FROM NOT POTABLE PUMPING STATION
NOT POTABLE PUMP ROOM
NOT POTABLE WATER TANK 50m³
NOT POTABLE WATER PUMP Water flow rate 1.5 l/s Pump head 4.2 m/c
VALVED PIT - MECHANICAL SET UP FOR IRRIGATION & YARD
ISOLATION VALVES
POTABLE/ NON POTABLE WATER PIPEWORK INSTALLED UNDERGROUND - PEAD
NON POTABLE WATER PIPEWORK TO GANTRY AREA
COLD WATER AND NOT POTABLE WATER PIPES TO GUARDIAN ROOM WATER SYSTEM
FINAL POSITION OF THE MUNICIPAL WATER SUPPLY TO BE DEFINED
COLD WATER PIPES FOR DOMESTIC WATER DN50 AND FIRE FIGHTING DN80 FROM EXTERNAL MUNICIPAL SYSTEM
MAIN COLD WATER PIPE FROM SITE DISTRIBUTION TO BUILDING
NOT POTABLE WATER PIPE FROM SITE DISTRIBUTION TO BUILDING
MAIN COLD WATER PIPE FROM SITE DISTRIBUTION TO FIREFIGHTING TANK
FIREFIGHTING PRESSURIZATION TANK
NPW: De75
NPW: De50
DCW: De50
DCW: De90
DCW: De20
NPW: De20
A
2
3
BOP -0,93 m
BOP -1,38 m
BOP -1,56 m
BOP -1,46 m
BOP -0,84 m
BOP -0,72 m
PF01a
PF01b
PF01c
PF02a
PF02b

4100_GF_L.F._Sanitary and water recovery systems - External Areas - Sheet EM_4000

1 : 300

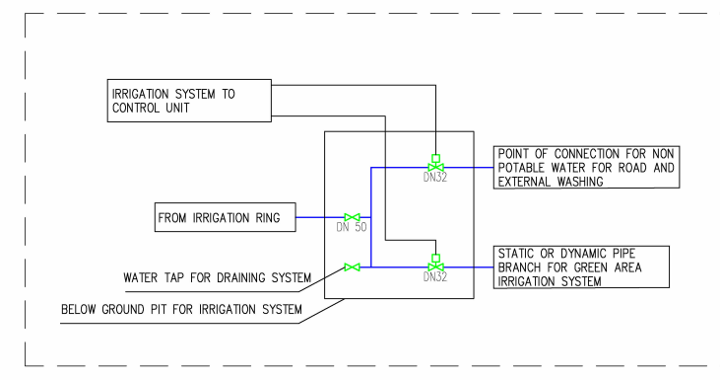
IRRIGATION SYSTEM TO CONTROL UNIT
POINT OF CONNECTION FOR NON POTABLE WATER FOR ROAD AND EXTERNAL WASHING
FROM IRRIGATION RING
DN 50
DN32
DN32
STATIC OR DYNAMIC PIPE BRANCH FOR GREEN AREA IRRIGATION SYSTEM
WATER TAP FOR DRAINING SYSTEM
BELOW GROUND PIT FOR IRRIGATION SYSTEM

POTABLE WATER RECESS

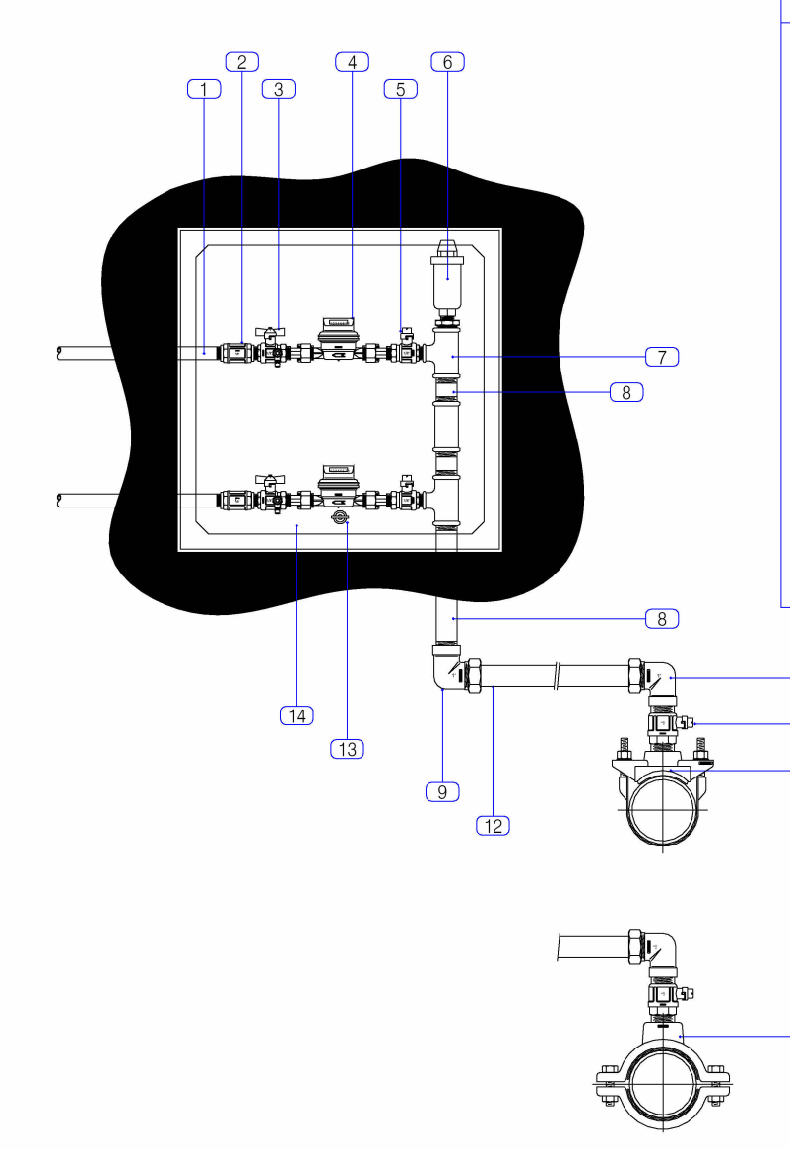
1
2
3
4
5
6
7
8
9
10
11
12
13
14
15

LEGENDA

1	GALVANIZED STEEL PIPE
2	EUROPE CHECK VALVE
3	BALL VALVE MALE & FEMALE
4	FRONTAL READER
5	BALL VALVE
6	RESKO AIR VENT
7	TEE 1" - REDUCTION.
8	GALVANIZED STEEL PIPE
9	POLYETHYLENE ELBOW MULTILAYER FEMALE THREAD
10	BALL VALVE MALE MALE
11	STAINLESS STEEL CLAMP
12	POLYETHYLENE MULTILAYER PIPE
13	TRIANGLE LOCK BOX
14	FIBERGLASS ENCLOSURE

Alternately

15	CAST IRON DOUBLE SHELL CLAMP

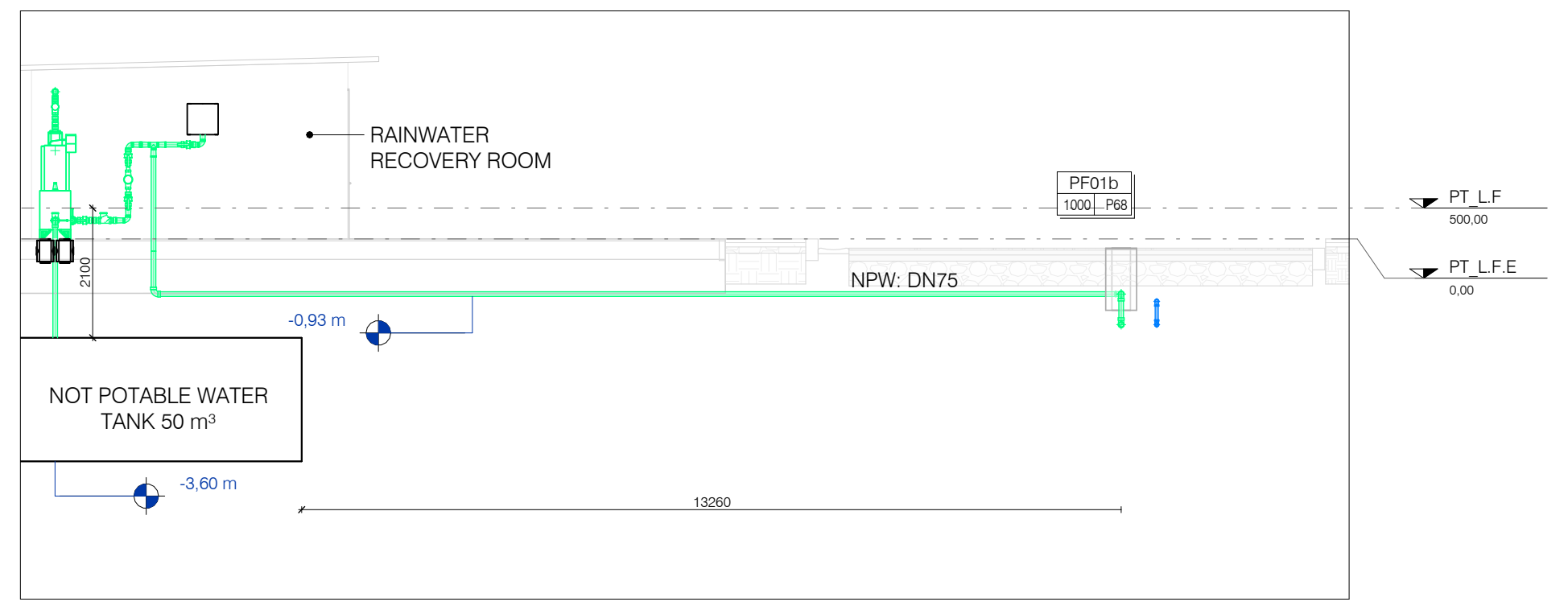
RAINWATER RECOVERY ROOM
PF01b
1000
P68
PT_L.F
500,00
PT_L.F.E
0,00
NPW: DN75
2100
-0,93 m
NOT POTABLE WATER TANK 50 m³
-3,60 m
13260

Section A

1 : 100

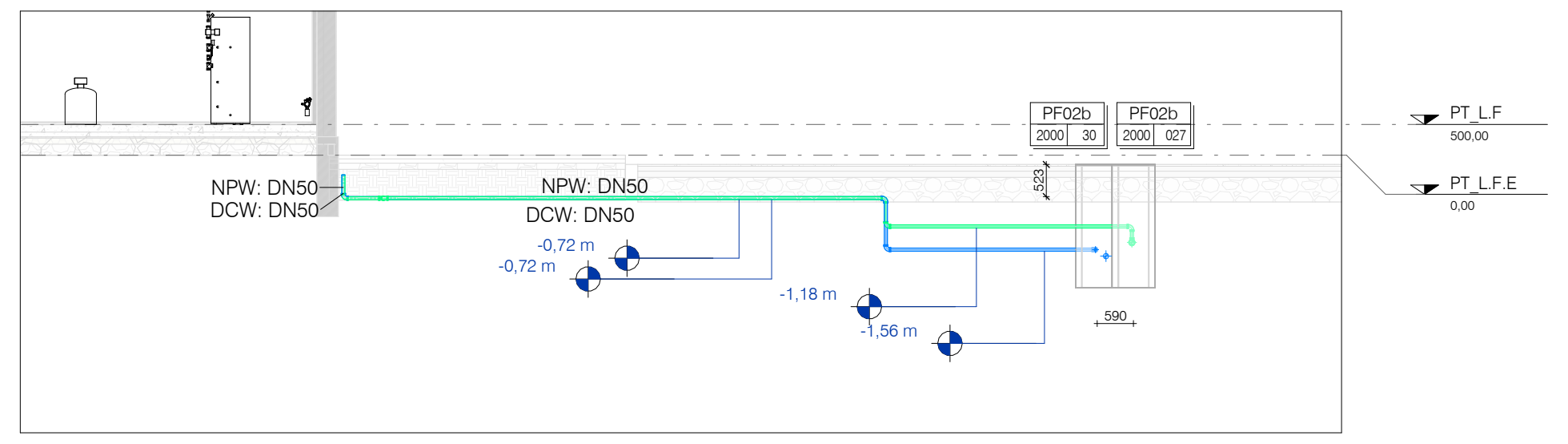
PF02b
2000
30
PF02b
2000
027
PT_L.F
500,00
PT_L.F.E
0,00
NPW: DN50
DCW: DN50
NPW: DN50
DCW: DN50
523
-0,72 m
-0,72 m
-1,18 m
-1,56 m
590

Section B

1 : 100

The Level Key Plan shows the levels used for the design. The system dimensions refer to the external floor level.
All pipe base heights refer to absolute height as distance from level

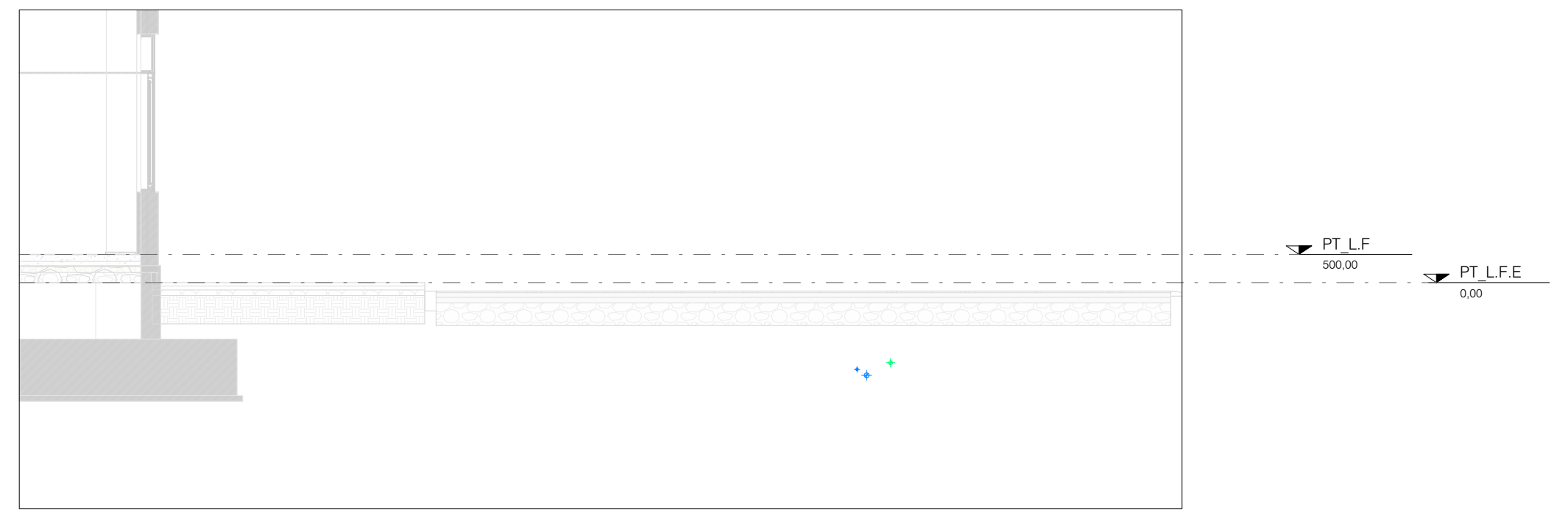
PT_L.F
500,00
PT_L.F.E
0,00

Firmato digitalmente da:
Roberto Cereda
Data: 01/08/2025 12:21:09

DW - Legenda Tubazioni

DW - Pipe Systems Legend

DCW	Adduzione Acqua Fredda Sanitaria *Domestic Cold Water Supply*
NPW	Adduzione Acqua non Potabile *Non Potable Water*
BOP -2,35 m	Quota Fondo Tubo - BOP *Bottom of Pipe's quote - BOP*

4100 Schedule Plumbing Fixtures

Type Mark	Length	Width
PF01a	500,00	500,00
PF01b	500,00	500,00
PF01c	500,00	500,00
PF02a	700,00	700,00
PF02b	700,00	700,00

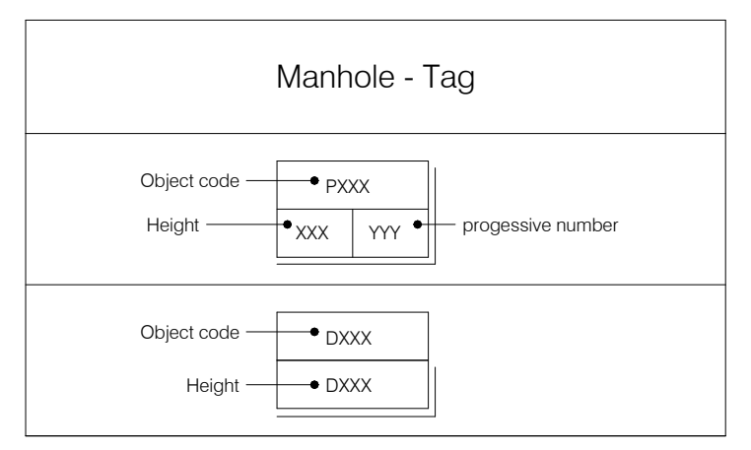
Manhole - Tag
Object code
PXXX
Height
XXX
YYY
progessive number
Object code
DXXX
Height
DXXX

OTHER NOTES:
This submission has been prepared to provide an overview of the external systems, with the understanding that the RIBA4 Site project has not yet been finalized. As such, minor adjustments to the external networks may be required, particularly regarding their integration and coordination.
It is the responsibility of the General Contractor, during the RIBA5 design phase, to ensure that the systems are coordinated and compliant with the final RIBA4 project for the entire site. This includes alignment with the "CSA Drawings", "Telecom Design" and "Security Design" projects. Any necessary adjustments will be conducted in full compliance with the requirements and project needs defined in the RIBA4 design.

NOTE GENERALI
1. Il presente documento è valido solo per il progetto di "Disciplina".
2. Per la corretta interpretazione del disegno è necessaria la lettura congiunta di tutti gli elaborati di progetto e grafici.
3. Qualsiasi riproduzione, uso o modifica del progetto e dei disegni è strettamente vietata a meno di autorizzazione da parte del progettista, che rimane l'autore e il proprietario morale del progetto.
4. Il progetto è stato sviluppato seguendo strategie di mitigazione dell'impatto acustico che potrebbero subire modifiche a seguito della valutazione previsionale di impatto acustico.
5. Il progetto potrebbe subire modifiche a seguito dell'elaborazione della L10.
6. Tutte le quote sia altimetriche che dimensionali devono essere verificate e accuratamente rilevate in sito a cura dell'appaltatore dei lavori prima dell'esecuzione dei lavori, informare immediatamente la D.L. in caso di difformità.
7. Il progetto è stato sviluppato secondo una strategia antincendio, lo stesso potrebbe subire modifiche a seguito della redazione del Progetto di Prevenzione Incendi. In ogni caso tutti gli attraversamenti di solai o pareti che delimitano compartimenti antincendio, devono essere previste adeguate barriere tagliafiamma in modo da ripristinare la resistenza al fuoco.
8. Il progetto potrà essere oggetto di revisioni a seguito di ricezione commenti degli Enti Comunali alle pratiche amministrative.
9. Tutte le finiture e le colorazioni saranno da campionare e definire con la D.L. Architettonica.
10. Gli impianti meccanici ed elettrici a progetto potrebbero risultare complanari o coincidenti, non sono stati sviluppati eventuali abbassamenti di quota puntuali o spostamenti della distribuzione. In fase di progettazione costruttiva sarà necessario verificare il coordinamento interdisciplinare puntuale.
11. Tutti gli staffaggi ed i tiranti rappresentati nel progetto sono a solo titolo esemplificativo. I disegni tipologico devono dunque essere utilizzati come esempio per la realizzazione dei disegni costruttivi degli staffaggi. Prima dell'installazione in opera, l'Appaltatore dovrà sempre consegnare alla D.L., le relazioni di verifica di tenuta alle azioni sismiche.
12. Si ritiene esclusa dal presente appalto la fornitura delle apparecchiature disintermediate: armadi Rack di Telecomunicazione e dell'infrastruttura dati ad essi connessa; i Gruppi Elettrogeni comprensivi di serbatoio; la fornitura dei Moduli Elettrici prefabbricati; Chiller; Fan Wall.
13. L'elaborato mostra gli impianti indicati in oggetto e va letto insieme a tutti i documenti di appalto che contengono ulteriori dettagli e informazioni (capitolato, relazione, computo metrico).

GENERAL NOTES:
1. *This document is valid only for the "Subject" project.*
2. *For the correct interpretation of the drawing, it is necessary to read all project and graphic drawings together.*
3. *Any reproduction, use or modification of the design and drawings is strictly prohibited unless authorized by the designer, who remains the author and moral owner of the project.*
4. *The project has been developed following acoustic impact mitigation strategies that may be modified as a result of the Preliminary Predictive Noise Impact Assessment.*
5. *The project may be changed as a consequence of L10 drawing development.*
6. *All elevations, both elevational and dimensional, shall be verified and accurately surveyed on site by the work contractor prior to execution of the work, informing the DP immediately in case of discrepancies.*
7. *The project has been developed according to a fire strategy, the same may be modified following the development of the Fire Prevention Project. In any way all floor or wall penetrations bordering fire compartments, adequate fire barriers shall be provided so as to restore fire resistance.*
8. *The project may be subject to revisions following receipt of comments from the Municipal Authorities to the administrative files.*
9. *All finishes and color will be to be sampled and defined with the Architectural DP.*
10. *Mechanical and electrical systems as designed may be coplanar or coincident; any punctual lowering of elevations or shifts in dis*
11. *All brackets and tie-rods represented in the design are for illustrative purposes only. The type drawings should therefore be used as examples for the construction drawings of the stirrups. Prior to installation in place, the Contractor shall always deliver to the DP, the reports of verification of resistance to seismic actions.*
12. *It is considered excluded from this contract the supply of the disintermediate: Racks in the Data halls and the data infrastructure connected to them, the Diesel Generators including underground tank and all auxiliary systems (charging pipes, leakage monitoring system, etc.); the Prefabricated Modules; Chillers; Fan Walls.*
13. The elaborate shows the facilities indicated in the subject and should be read with all contract documents that contain further details and information (specifications, report, bill of quantities).

N

REV	DATA / DATE:	DESCRIZIONE / DESCRIPTION:
-	11/10/2024	RIBA4 - Undergroud Services

PROGETTISTA / DESIGNER:

L22 è una divisione di:
Lombardini22 S.p.A.
Via Lombardini 22 20143 Milano, Italia
T +39 02 36 59 62 00 F +39 02 83 20 13 97
info@l22.it www.l22.it

Black & White Engineering:
69 Wilson Street London, EC2A 2BB
United Kingdom
www.bw-engineering.com

STRUTTURE / STRUCTURE:

Ing. Arturo Donadio
S.P.S. S.r.l. www.spssrl-mi.it
Via M. Gioia, 64 - 20125 Milano, Italia
segreteria@spssrl-mi.it T. 02/6694887

COMMITTENTE / CLIENT:

INFRASTRUCTURE ITALIA LAND 5 S.r.l.
Via del Bosco Rinnovato, 6 Palazzo U4 20090 Assago (MI)

PROGETTO / PROJECT:
MIL 05A
Via Galileo Galilei SNC, Vignate (MI)

PROGETTISTA / DESIGNER:
Ing. Roberto Cereda - Iscritto all'Ordine degli Ing. di Brescia n°2609

OGGETTO / OBJECT:
RIBA 4 - MIL 05A

TITOLO / DESCRIPTION:
Sitewide External Services
Potable&Non-Potable Water System
Servizi Esterni
Acqua Potabile E Non-Potabile

DISEGNATO DA: DRAWN BY: L22	CONTROLLATO DA: CHECKED BY: L22
DATA/ DATE: 11/10/2024	SCALA / SCALE: 1:300
NOME FILE / FILE NAME: 4025_EM_4100-G	
COMMESSA / JOB: 4025	FORMATO / SHEET: A0++
TAVOLA / DRAWING: EM_4100	
DATA REV.: 11/10/2024	REV.: -

Keyplan MIL05A GF

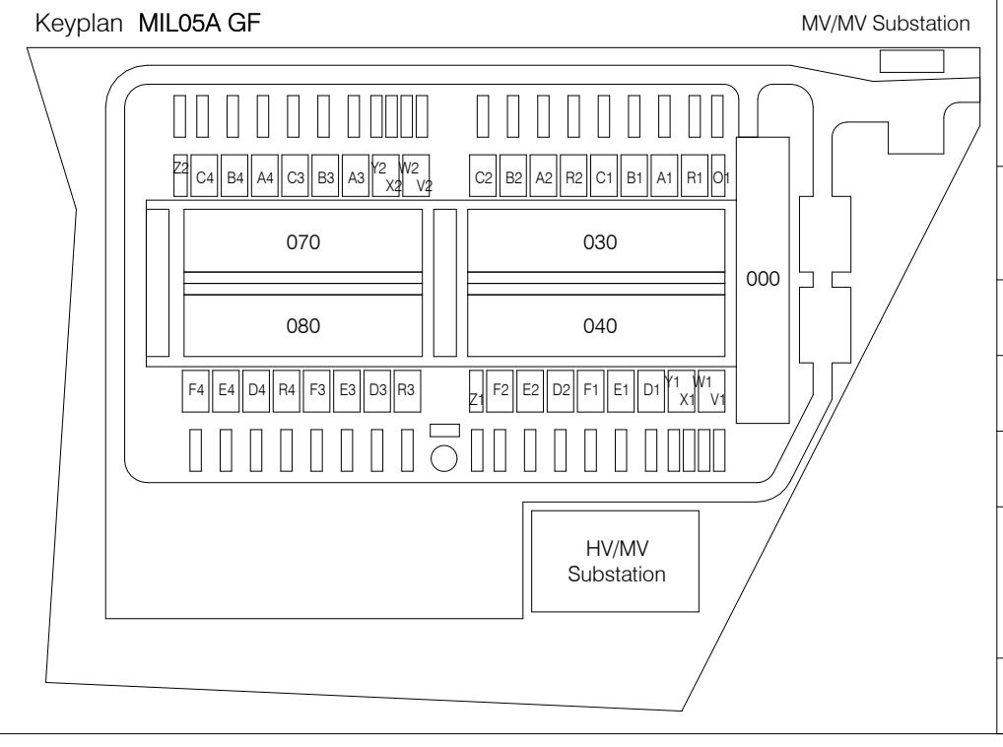
MV/MV Substation
Z2
C4
B4
A4
C3
B3
A3
Y2
X2
W2
V2
C2
B2
A2
R2
C1
B1
A1
R1
O1
070
030
000
080
040
F4
E4
D4
R4
F3
E3
D3
R3
Z1
F2
E2
D2
F1
E1
D1
Y1
X1
W1
V1
HV/MV Substation

© Lombardini22 S.p.A. ES DT (rev.-) (L.663/41 Art.2575)